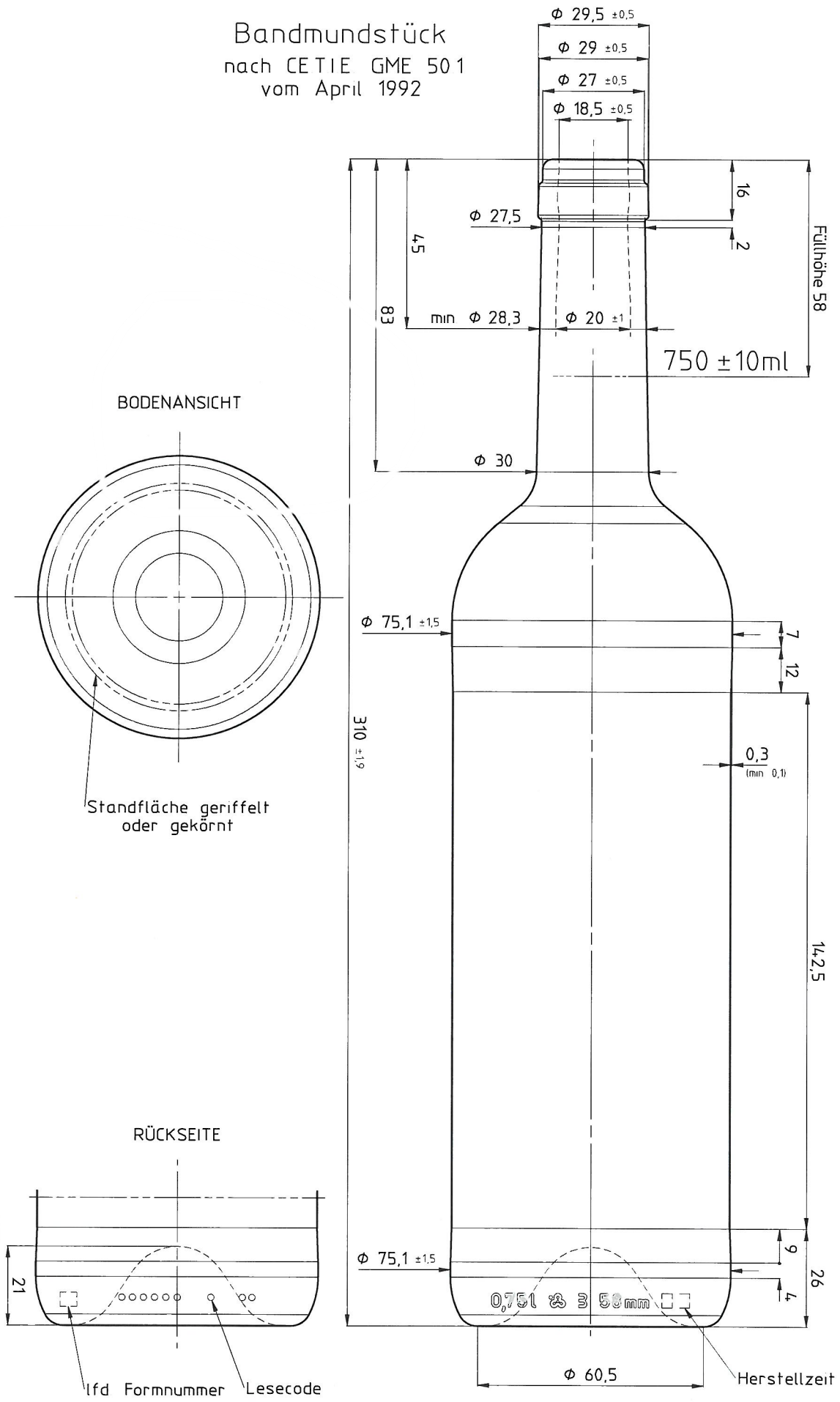

Bordeaux 310 750